GigE 工业线阵相机

GLP4K3C14-H2

- 40K 行频，7um 大像元
- 高感度，低功耗
- 丰富的 ISP 功能

DO3THINK

GLP 系列 GigE 工业线阵相机

一、性能特点

- 高感度，低噪声
- 支持常规 ISP 功能，支持真彩 SCS 空间颜色校正
- 支持明/暗场校正，支持镜头阴影，光源均匀度校正等
- 平场支持多组相机参数的写入和存储
- 内置大容量帧缓存,安全可靠的校验与修复技术，保证传输
- 帧超时功能，提升相机对机械运动卡顿时间过长的容错性
- 低功耗，低温升，低热噪声
- 软件兼容 GigE Vision, GenlCam 协议
- 外形尺寸：62mmx62mmx36.8mm

二、技术参数

型号 / 参数	GLP4K3C14-H2 千兆网 4K 黑白线阵相机
性能参数	
传感器类型	CMOS
像元尺寸	7um
分辨率	4096×3
成像模式	3line
最大行频	突发模式：40k/BGR24、40k/Bayer(RAW8)、40k/MONO8 连续模式：9.9K/BGR24，30K/Bayer(RAW8)，30K/MONO8
动态范围	65dB
增益	1x-16x
曝光时间	7us–40ms
快门模式	支持手动曝光、一键曝光；支持固定曝光时间、脉冲宽度控制曝光时间
黑白/彩色	彩色
像素格式	BGR24，Bayer，MONO8
位深	10bit
Binning	不支持
ROI	支持
镜像	支持水平镜像
触发模式	硬件触发，软件触发
外触发模式	行触发，帧触发，行+帧触发
帧缓存	4G
用户存储容量	4K

行频控制	最大自由模式、内部软件配置周期、编码器、外部脉冲频率
帧触发启动	软件启动、帧触发
基本 ISP 功能	FPN 校正、明暗场校正，查找表，多组镜头畸变校正、光源矫正
高级 ISP 功能	白平衡，色温校正，颜色矩阵，降噪，SCS 空间颜色叠加
电气特性	
数据接口	GigE
触发接口	12Pin 圆型连接器（详见接口定义 1）
供电	标配：DC 12/24，±10%；选配：POE
典型功耗	<3W
结构及环境参数	
镜头接口	M42 口
滤光片	380nm-650nm 带通滤光
外形尺寸	62mm×62mm×36.8mm
重量	<220g
IP 防护等级	IP30（正确安装镜头以及线缆的情况下）
工作温度	-10~50℃
湿度	20%~80%RH 无冷凝
软件与协议	
软件	SDK 软件包
操作系统	Windows 7/10 32/64bits,
协议/标准	支持 GigE Vision, GenICam
认证	符合 CE，RoHS 认证

三、外形尺寸

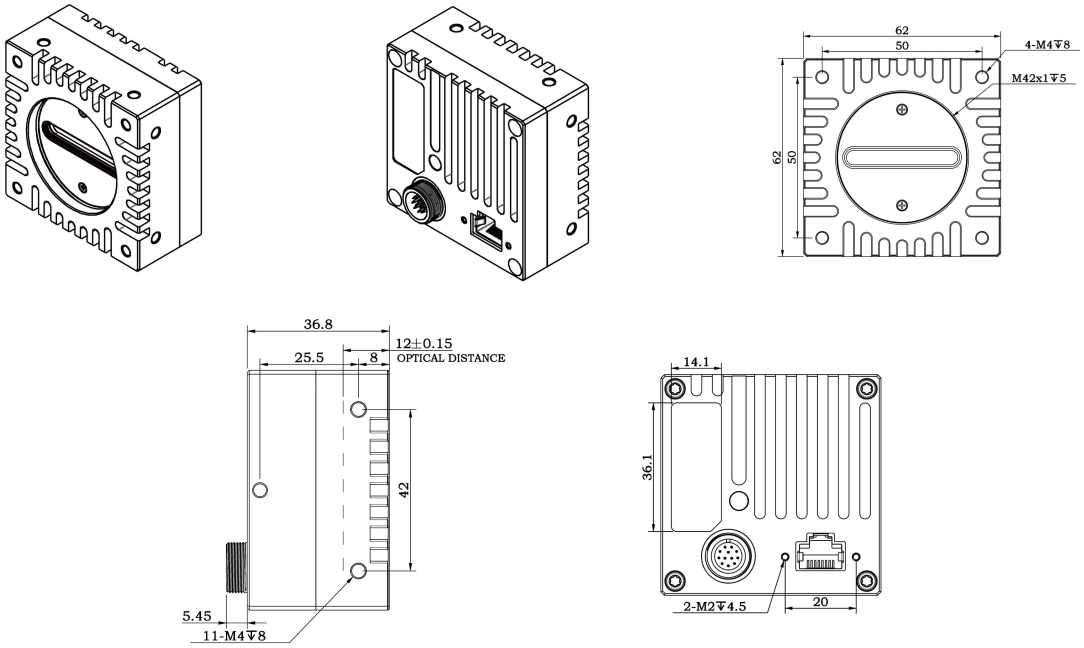

四、接口定义

引脚	颜色	定义	信号源	说明	隔离/非隔离	接口电路	输入/输出参数
1	蓝	GND	Line 1/2-	**电源/信号地**			
2	棕	POWER		电源输入正极			12-24V 电源输入
3	红	IN1+	Line 1+	编码器 A 相输入正	非隔离输入	比较器	支持 3.3V-24V 差分信号 支持 5V-24V 电压信号 支持 5-24V PNP 信号 支持 NPN 输入
4	红白间	IN1-	Line 1-	编码器 A 相输入负			
5	黑	IN2+	Line 2+	编码器 B 相输入正			
6	黑白间	IN2-	Line 2-	编码器 B 相输入负			
7	黄	TRIG	Line 3	触发信号输入	隔离输入	光耦	低有效：0-1V 高有效：5-24V 端口无极性
8	绿	TRIG	Line 3				
9	白	FLASH_OUT	Line 4	闪光灯信号输出	隔离输出	光耦	光耦限流：20mA 端口无极性
10	灰	FLASH_OUT	Line 4				
11	紫	GPO	Line 5	通用输出信号	隔离输出	光耦	光耦限流：20mA 端口无极性
12	橙	GPO	Line 5				
	透明	屏蔽线		屏蔽线连接相机外壳			备注： 屏蔽线套透明热缩套管
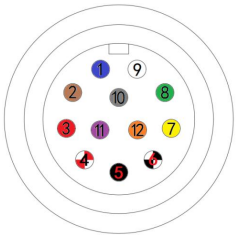
触发座